A (1 : 15)

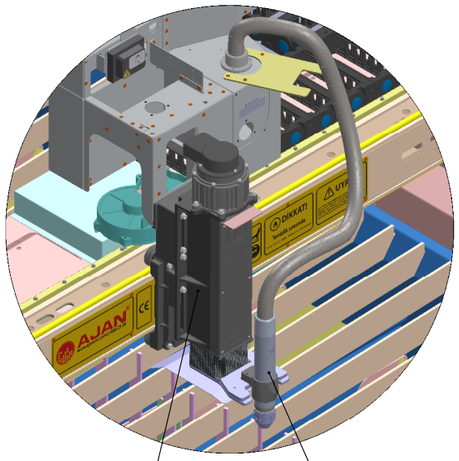

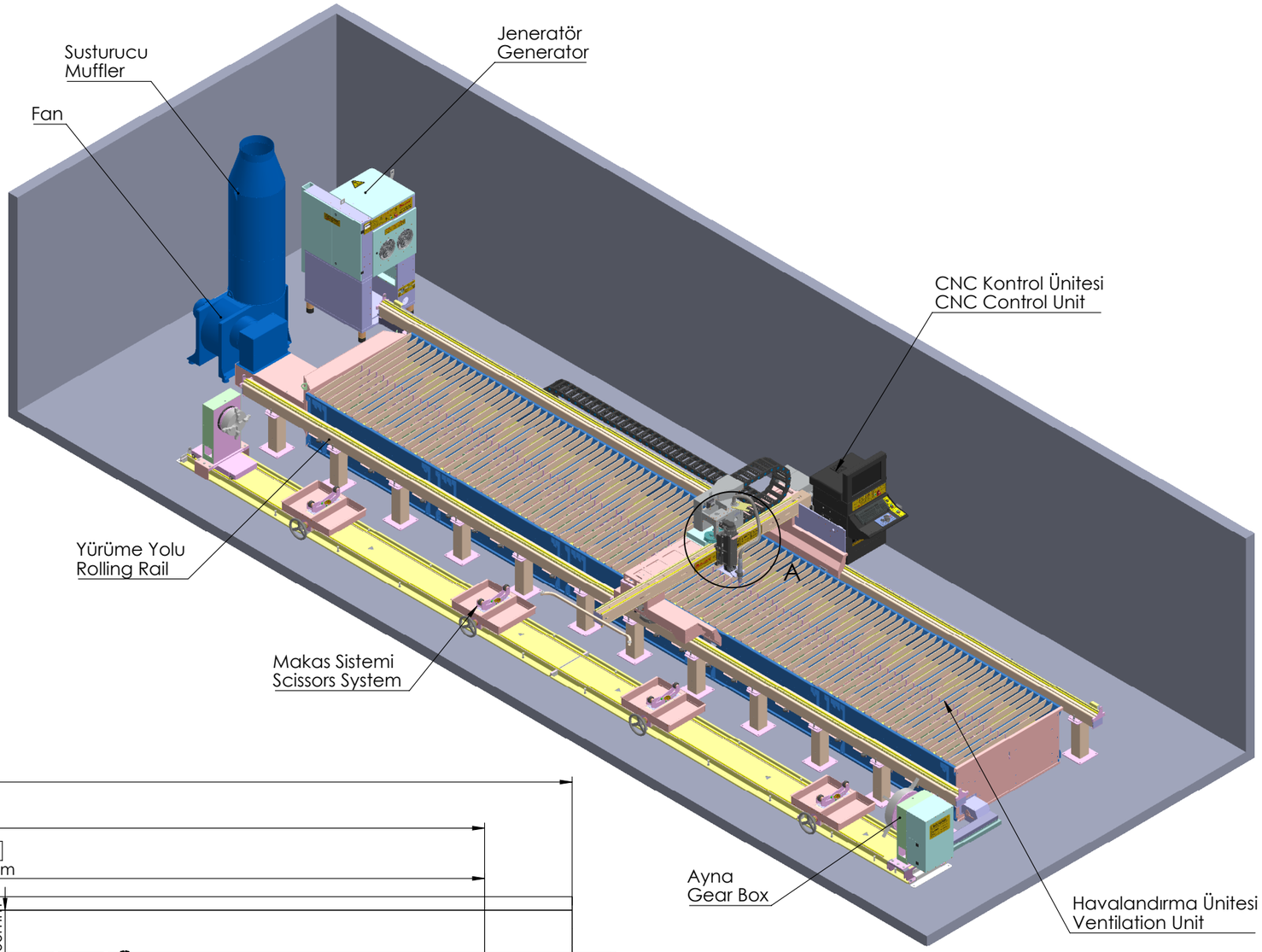

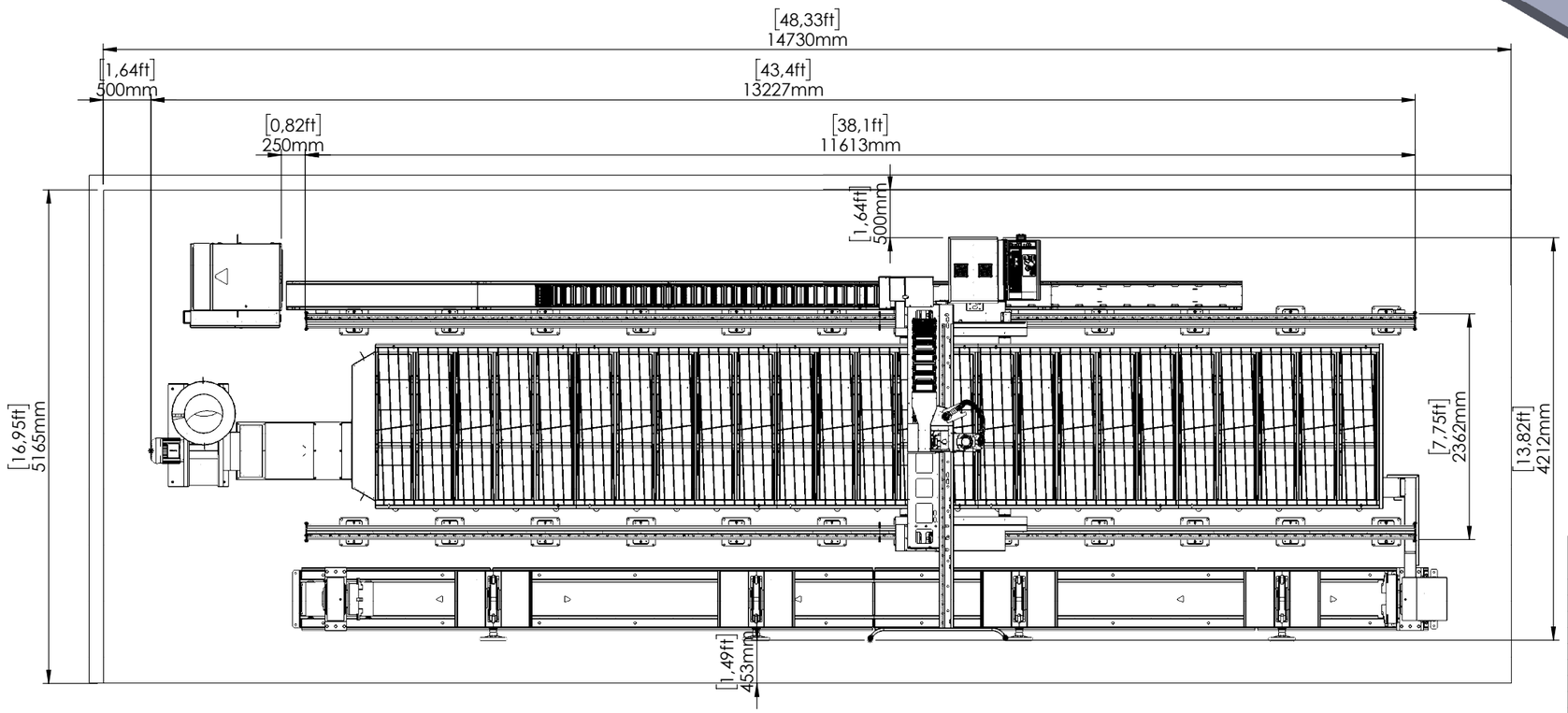

TS 1980'e Göre DIN 7168'e Göre Ölçü Toleranslari	Toleranslar: DIN ISO 2768		İSİM	TARİH	İMZA	PARÇA KODU **100-00-219744**
Anma Ölçü. / i/f	DIN 6 T1'e göre	ÇİZEN	N.AVCI	30.04.2020		RESİM NO 100-00-219744 1/1
0,5-3 / ±0,05	YÜZEY İŞARETLERİ Yüzey işlemleri:TS 2040 ISO 1302	KONTROL	M.CINARLI			PARÇA ADI **Yerleşim Planı_Layout Plan**
3-6 / ±0,05	0,8 TAŞLAMA	ONAY	M.CINARLI			**A3**
6-30 / ±0,1	1,6 ÇOK İNCE İŞLEM					
30-120 / ±0,15	3,2 İNCE İŞLEM	MALZEME	SİPARİŞ ÖLÇÜSÜ			**AJAN®** ELEKTRONİK SERVİS SAN.TİC.LTD.ŞTİ. www.ajancnc.com
120-400 / ±0,2	6,3 KABA İŞLEM					
400-1000 / ±0,3	İŞLEM YOK	MAKİNA	1500x10000			
1000-2000 / ±0,5						
2000-4000 / ±0,8	MÜSTERİ ADI :					ÖLÇEK : 1:75 / OPERASYON
RESIM ÜZERINDEN ÖLÇÜ ALINMAZ	AĞIRLIK 0					Montaj
DEĞİŞİKLİKLER BİLGİSAYARDA YAPILACAKTIR.	ADET					

BU RESMİN BÜTÜN HAKLARI AJAN ELEKTRONİK SERVİS SAN. VE TİC. LTD. ŞTİ. YE AİTTİR. YAZILI İZİN ALMADAN KULLANILAMAZ VE ÇOĞALTILAMAZ.
ALL RIGHTS OF THIS DOCUMENT BELONG TO AJAN COMPANY. COPYING OR REPRODUCING IS NOT ALLOWED WITHOUT WRITTEN PERMISSION.